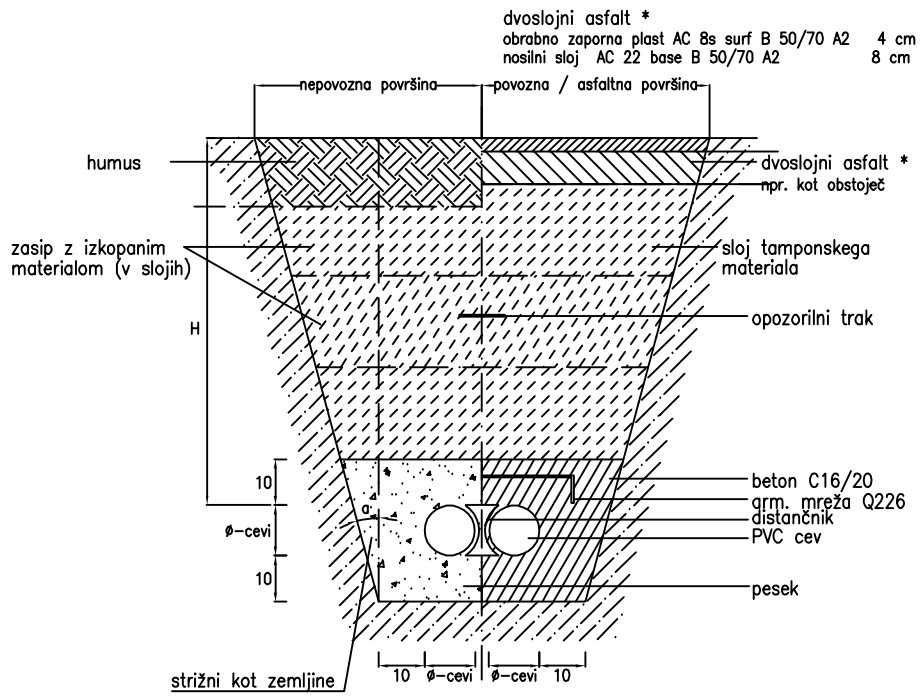

TKK
1x2x110mm

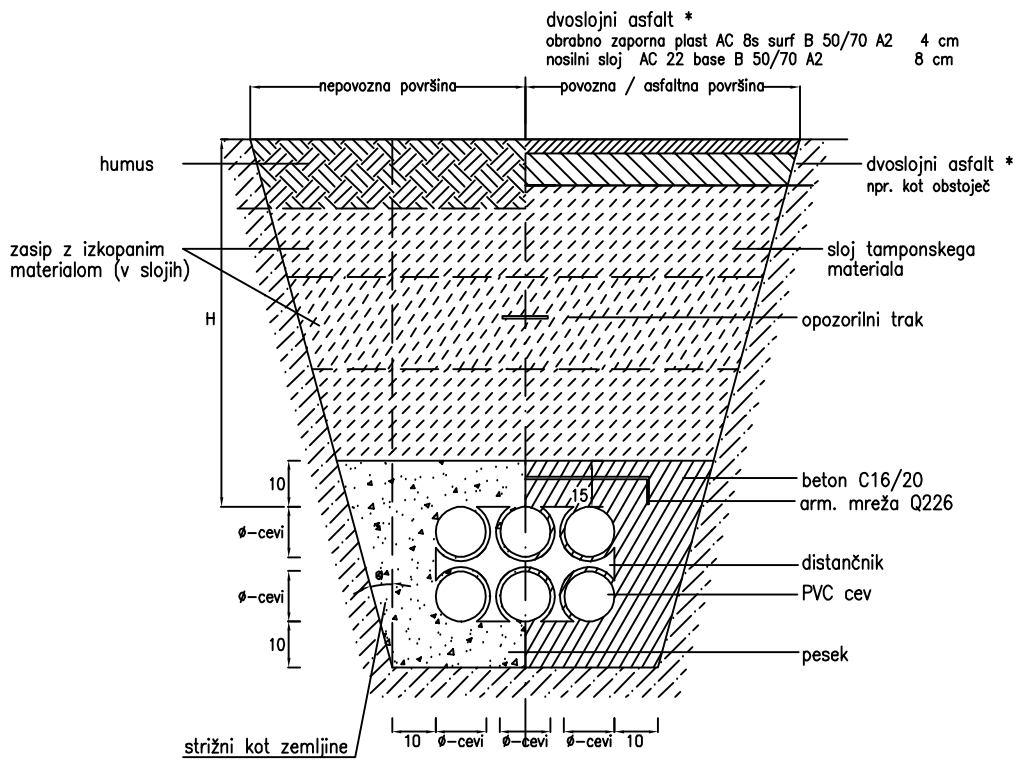

TKK
2x3x110mm

Za globine (zgornja kota cevi) <55cm (oziroma debeline tampona <30cm) se zgornje obbetoniranje izvede do spodnje kote asfalta.

	V ZELENICI	V PLOČNIKU	V CESTIŠČU
H (brez zaščite)	> 80 (100 za VN)	> 80	> 100
H (z obbetoniranjem)	50 – 80 *	40 – 80	50 – 100

* – samo v posebnih primerih

Ta načrt velja za pogodbeno določene namene.

investitor:	Občina Hrastnik Pot Vitka Pavliča 5 1430 Hrastnik							
projektant:	Savaprojekt, d.d., Cesta krških žrtev 59, 8270 Krško							
naziv gradnje:	LK 122451 v Dolu do priključka na državno cesto							
del gradnje:								
VP:	Momir Bogdan, u.d.i.k.t.	IZS G-2527						
VN:	Momir Bogdan, u.d.i.k.t.	IZS G-2527						
SP:	Miha Bukovec. d.i.e.							
ime prikaza:	DETAJL KABELSKE KANALIZACIJE TK							
s.p. načrta:	2 - Načrt s področja gradbeništva 2/3 - Načrt gradbenih del za inštalacije							
datum:	merilo:	št. načrta:	št. projekta:	vrsta dok.:	s.p. nač.:	št. prikaza:	št. lista:	sprem.:
april 2026	/	SPK-2/3	25281-00	PZI	2/3	331	01	0

A3